DIFERENCIAS ENTRE DETECTORES Y PULSADORES DE INCENDIO CON POLARIDAD Y SIN POLARIDAD

CON POLARIDAD O SI POLARIZADOS		SIN POLARIDAD O NO POLARIZADOS	
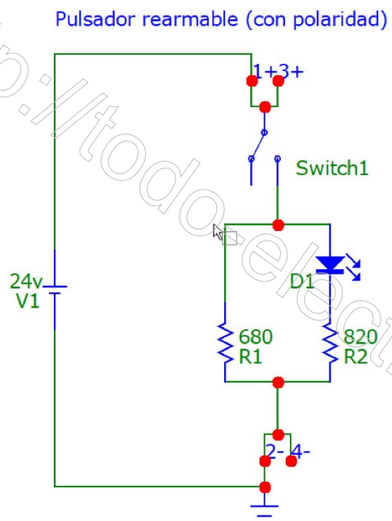	-	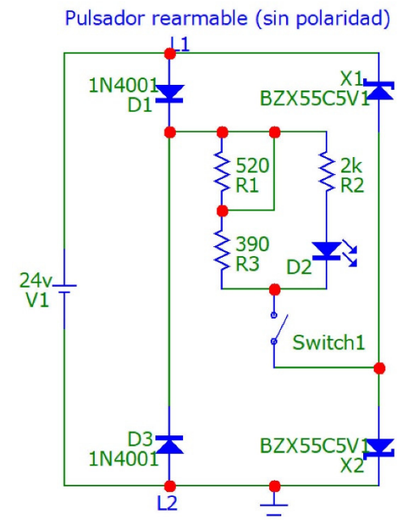	+
Antiguo	-	Moderno	+
No funcionan al revés (polaridad inversa)	-	Si funcionan al revés (polaridad inversa)	+
Menos compatible	-	Mas compatible	+
Menor coste	+	Mayor coste	-
Más usado	+	Menos usado	-

http://todoelectronica.es/ © Antonio Sánchez Castillo